Natural Faber

PROTECCIONES VERTICALES
PARA ARQUITECTURA Y
URBANISMO

Avenida de Requejo, 21 2ª - 49012 - Zamora (España)
Tel. 902 114 142 - Fax. 980 530 692
www.naturalfaber.com - e-mail: info@naturalfaber.com

FICHA TÉCNICA DE PRODUCTO NATURAL FABER®

HITO ELIPSO B-ELP-C1 / B-ELP-L1

Diseño :

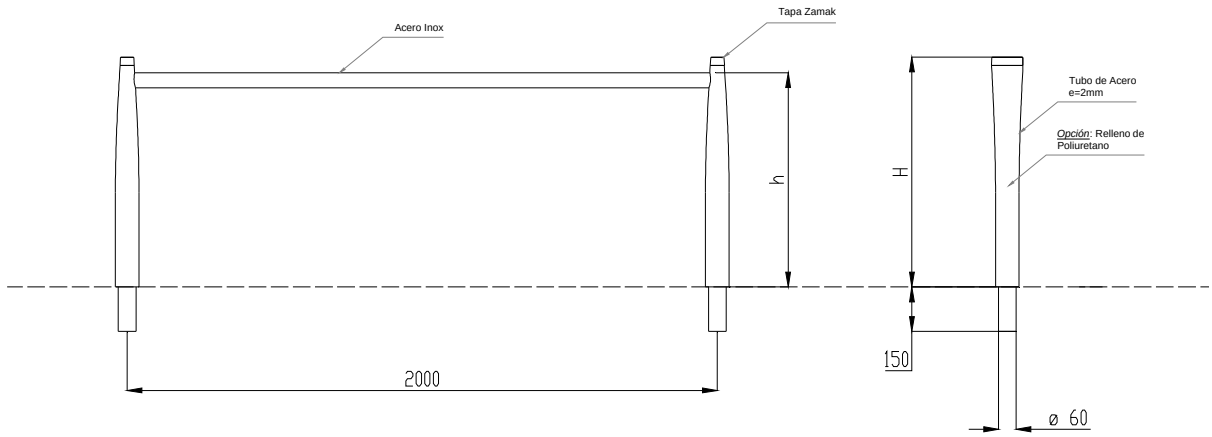

Características :

Características Dimensionales	- B – ELP – C1; Altura H = 778 mm ; Altura h = 725 mm - B – ELP – L1 ; Altura H = 1000 mm ; Altura h = 947 mm
Materiales	- Tubo de Acero Calidad S-275 JR (EN 10025) - Tapa Zamak: § Densidad 6,6 g/cm³ § Temperatura de fusión 386 º C § Composición química según UNE EN 1774
Tratamiento Anticorrosión	Galvanizado en caliente por inmersión en zinc electrolítico 99,995% Espesor mínimo del baño de zinc: 70 µm Espesor medio del recubrimiento: 85 µm Norma UNE EN ISO 1.461
Tratamiento sobre Galvanizado	- Desengrase Ácido - Fosfatado Amorfo
Protección Superficial	Recubrimiento orgánico en polvo según norma UNE EN ISO 13438 ACABADO: Métalico, aspecto forja grano fino (pavonado) COLOR: Según paleta de colores NATURAL FABER® ESPESOR RECOMENDADO: >70 micras.(película seca) ADHERENCIA: Gt 0. UNE EN ISO 2409. IMPACTO DIRECTO: >50 (kg.cm) UNE EN ISO 6272 - 2
Anclajes e Instalación	Pie para recibir en solera mediante broca de vaso ø > 60 mm.